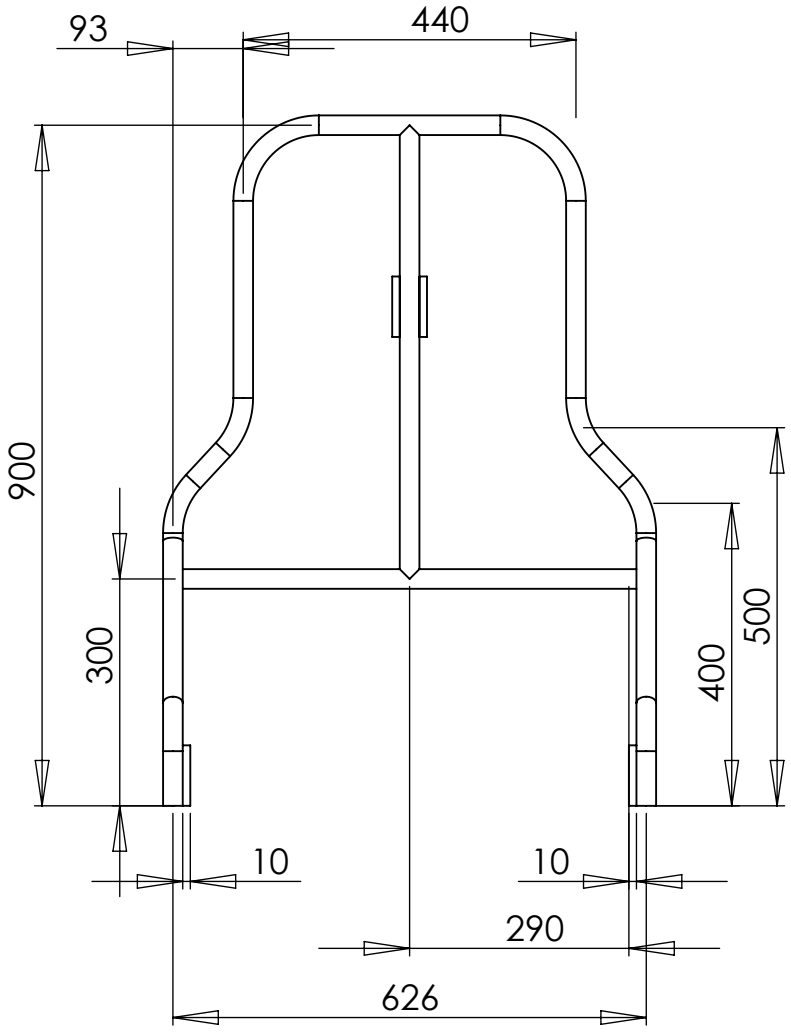

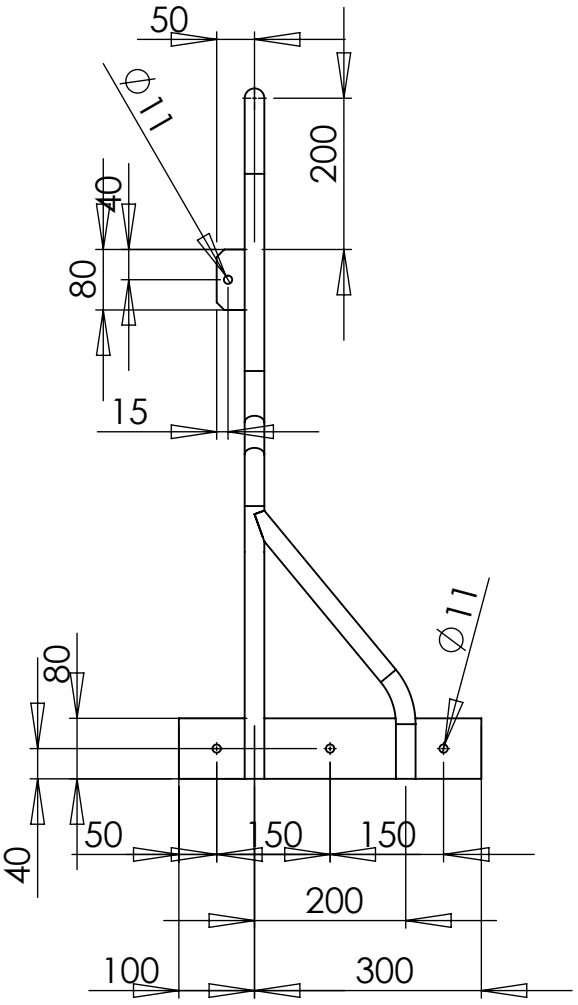

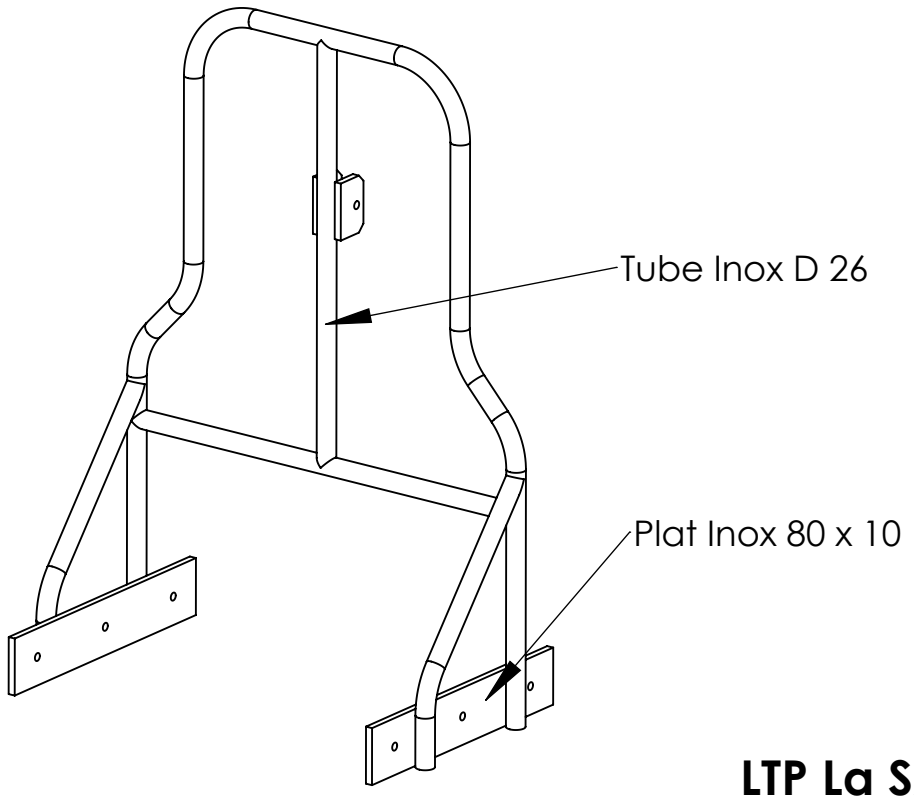

LTP La SAlle AVIGNON